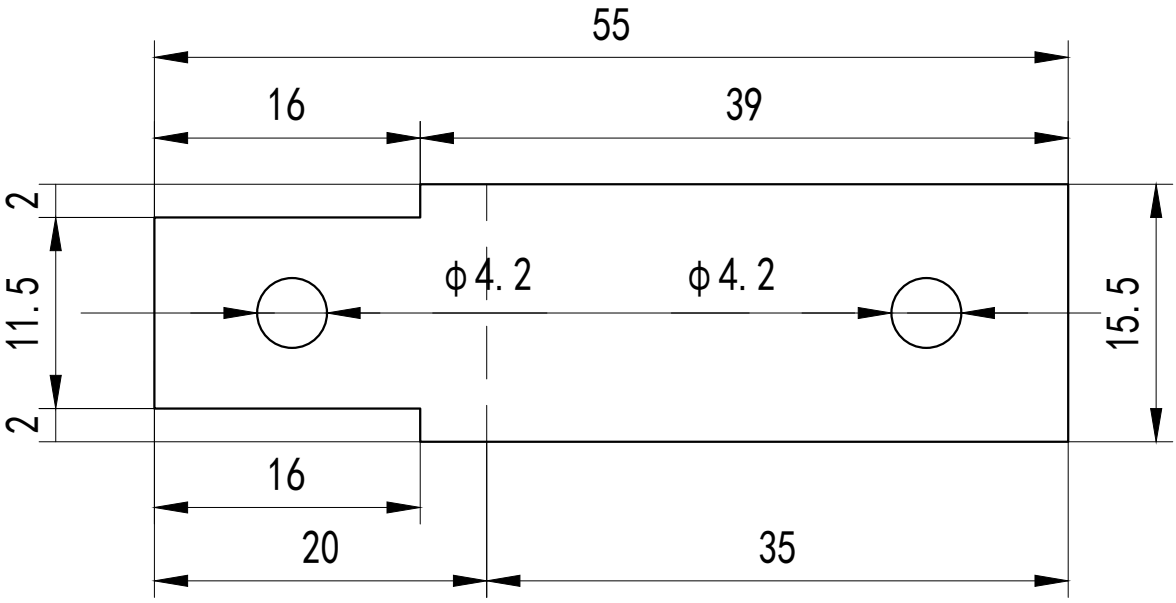
55
16
39
2
11.5
2
φ4.2
φ4.2
15.5
16
20
35

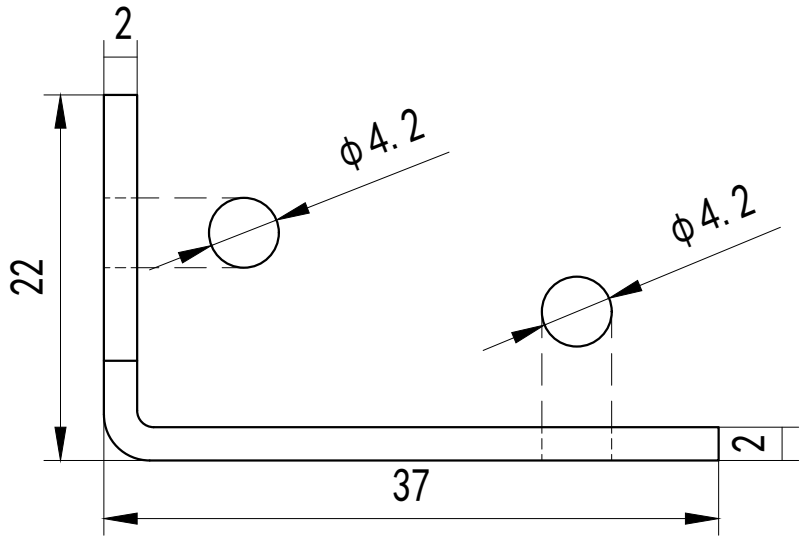
2
φ4.2
φ4.2
22
2
37

4PCS

10PCS

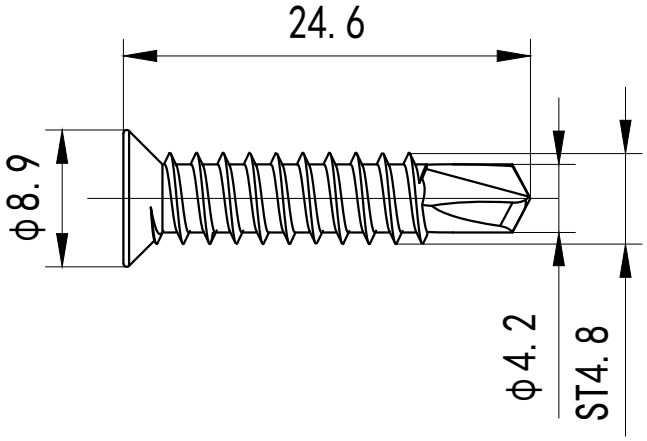
24.6
φ8.9
φ4.2
ST4.8